Ital Pole Distribution

design · sostenibilità · sicurezza passiva

Leader in
Design & Sicurezza



Attraversamento Pedonale

PADIRAMA GROUP

Indice

Introduzione 4

Applicazioni 5

Funzionamento 6

Caratteristiche 7

Specifiche tecniche - Lampeggiante 8

Specifiche tecniche - Corpo illuminante 9

Specifiche tecniche - Palo 10

Specifiche tecniche - Cartello bifacciale 11

Alcune installazioni 12

Attraversamento sicuro



L'illuminazione è un fattore chiave per la sicurezza dei pedoni.

La maggior parte degli incidenti stradali sulle strisce pedonali si verifica nella stagione autunnale e invernale, quando la visibilità è scarsa.

Il sistema di attraversamento sicuro ROSA fornisce un'illuminazione intelligente della zona senza provocare abbagliamento nei confronti degli automobilisti.

Grazie alla possibilità di combinare apparecchi LED specifici e pali in alluminio anodizzato di diverse altezze, il sistema può essere utilizzato in corrispondenza di incroci situati su qualsiasi tipo di strada.

Esempi di applicazioni

Singola carreggiata a due corsie

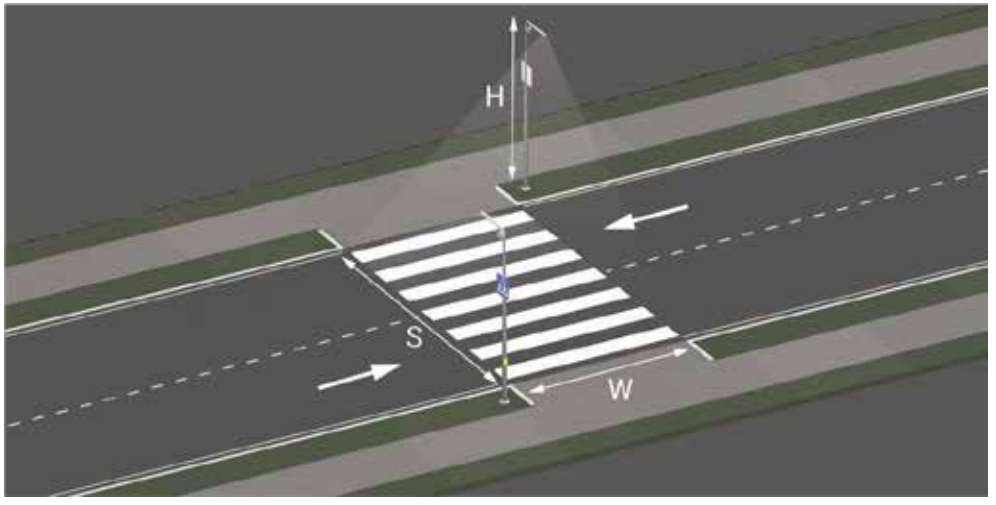

2 x ISKRA LED P + SAL DL 10 + SAL PP M0200

Parametri:

H - altezza di montaggio: 5m
W - larghezza attraversamento: 4m
S - larghezza carreggiata: 7m

Due carreggiate a tre corsie

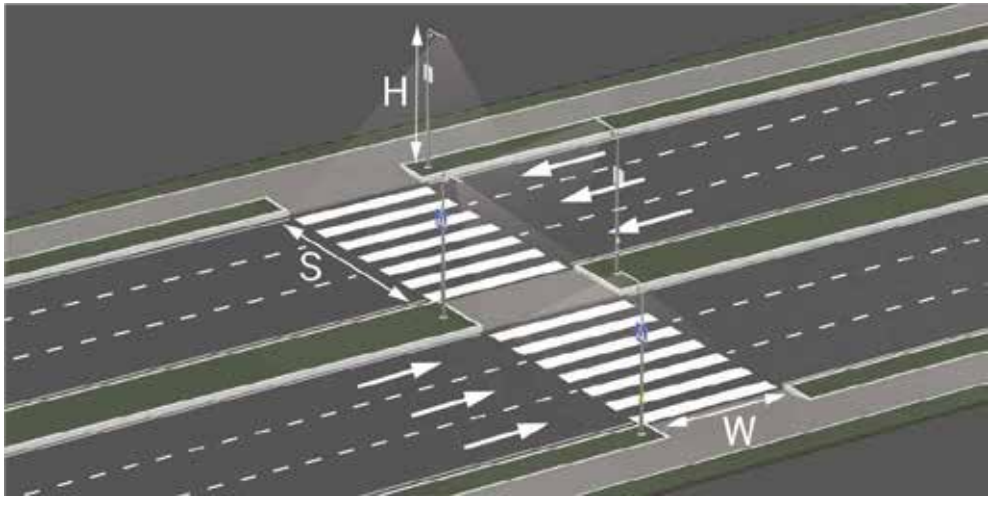

4 x ISKRA LED P + SAL DL 10 + SAL PP M0200

Parametri:

H - altezza di montaggio: 6m
W - larghezza attraversamento: 4m
S - larghezza carreggiata: 10,5m

Funzionamento



Premendo il pulsante il pedone attiva il sistema.



Il segnale radio attiva il lampeggiante e la potenza dei lampioni da ambo i lati della strada aumenta.



L'aumento della potenza rende maggiormente visibili i pedoni impegnati ad attraversare le strisce.



Il lampeggiante di colore giallo avvisa gli automobilisti della presenza di pedoni.

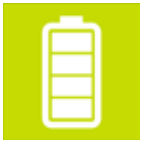

La batteria permette al sistema di operare anche nelle ore diurne quando la pubblica illuminazione è normalmente spenta.

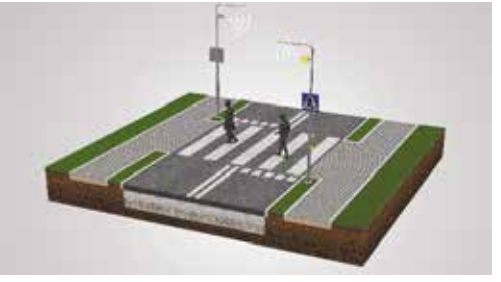

Modalità diurna:

La rete di pubblica illuminazione non è in funzione, il sistema viene alimentato dalla sua batteria interna. Premendo il pulsante il sistema attiva solo la modalità di lampeggio del segnale luminoso per la durata prestabilita.

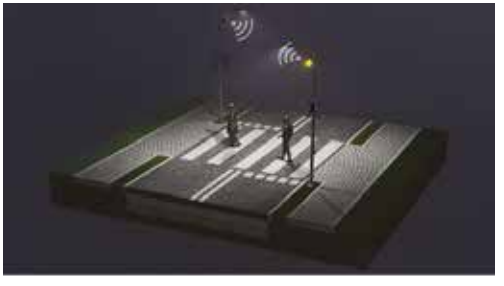

Modalità notturna:

Il sistema di attraversamento è alimentato dalla rete della pubblica illuminazione. Premendo il pulsante il sistema entra in funzione come descritto. In modalità notturna la batteria viene ricaricata.

Caratteristiche

Grazie all'utilizzo della comunicazione via onde radio non c'è necessità di alcuna opera di posa di cavi nel terreno, rendendo il prodotto più conveniente e facile da installare delle alternative esistenti.

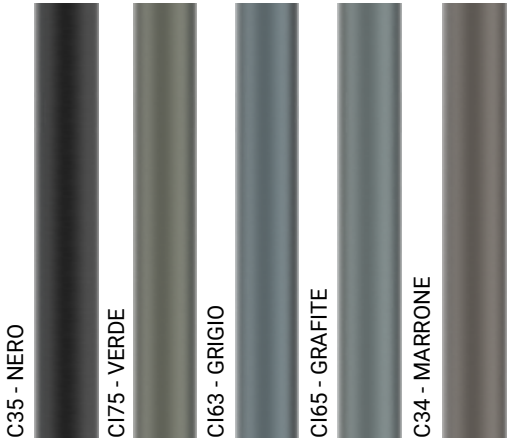

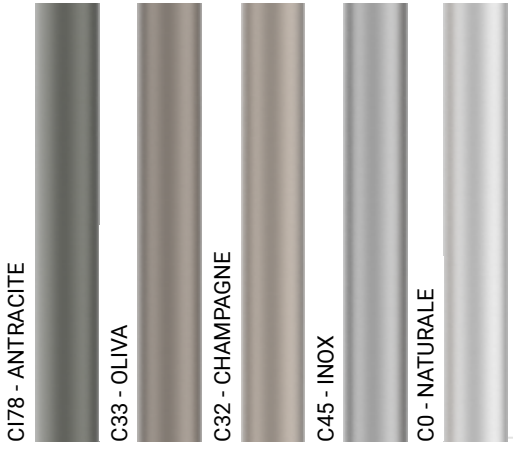

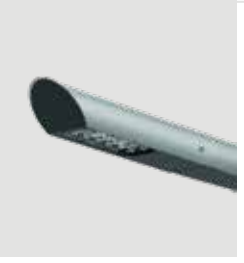

Apparecchio ISKRA LED PROG con ottiche specifiche per attraversamenti pedonali che assicurano un'illuminazione ottimale.



Lampeggiante SAL PP M0200 dotato di batteria che ne permette il funzionamento anche nelle ore diurne quando la pubblica illuminazione non è attiva.



Possibilità di montaggio dell'apposito cartello di segnalazione retroilluminato.



Pulsante per l'attivazione del sistema da parte del pedone.



Lampeggiante SAL PP M0200



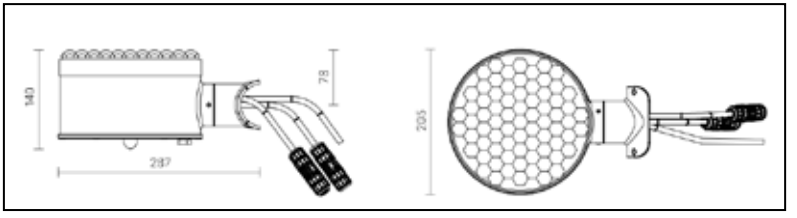

Dimensioni:	205 x 140 x 287mm
Materiale:	alluminio anodizzato
Potenza massima:	30W
Alimentazione:	230VAC, 50hZ
Grado di protezione:	IP 65
Potenza di ricarica batteria interna:	15W
Specifiche batteria:	celle LiFePO4, 12.8V 2.5Ah 32Wh
Temperatura di esercizio:	da -30° a +55°
Comunicazione wireless:	2.4GHz, fino a 300m
Modalità di lampeggio:	10, 13, 16, 19, 22, 25, 28, 31, 34, 37 sec

Staffa A:
staffa per pali con diametro Ø60 e viti ST6.3 x 19 (modalità consigliata per il palo SAL DL-10)

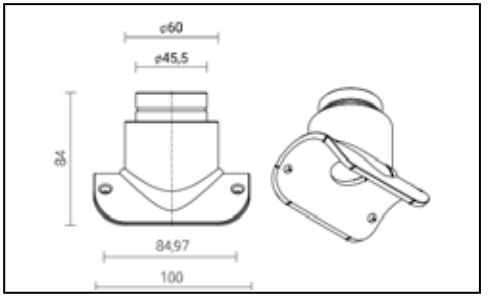

Staffa B:
staffa universale per pali con diametro Ø76-100 e morsetti

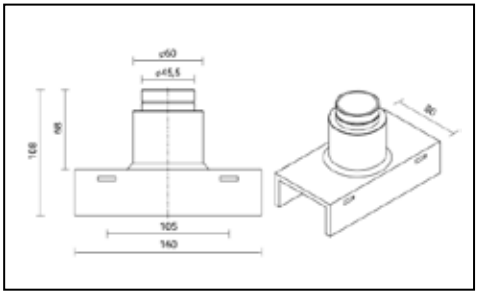

Corpo Illuminante ISKRA LED PROG



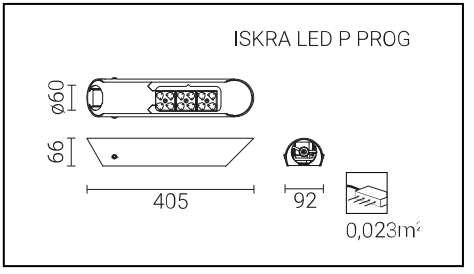

Materiale:	alluminio anodizzato
Sistema ottico:	ottica in PMMA
Numero di LED:	12
Temperatura di esercizio:	da -40° a +55°
Durata utile prevista:	L90F10 - 50 000 h, L80F20 - 100 000 h
CRI:	> 70 per 5000K, 4000K; > 80 per 3500K
Fattore correttivo S/P :	1,8 per 5000K; 1,45 per 3500K; 1,55 per 4000K
Fattore di potenza:	≥0,95
Corrente di spunto:	22A / 290µs.

Ottica P:
ottica con distribuzione asimmetrica

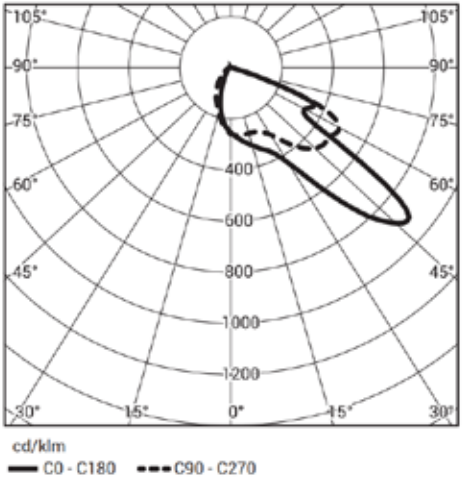

Palo in alluminio anodizzato SAL DL 10

Palo in alluminio anodizzato



Materiale: Il cono del palo viene laminato dal tubo in lega di alluminio EN AW6060. La base è pressofusa dalla lamiera di lega di alluminio EN AW-5754.

Anodizzazione: 10 colori, ognuno con la possibilità di brillantatura

Rifinitura: molatura dell'alluminio, opzione di protezione con l'elastomero nello stesso colore del palo fino a un'altezza di 350 mm (altra altezza su richiesta).

Montaggio dell'apparecchio: direttamente su palo, apparecchi con il fissaggio di ø60, aventi i parametri del peso e della superficie che non superano i dati riportati nella tabella di resistenza.

Norme di riferimento: EN 40-3-1, EN 1991-1-4, EN 12767.

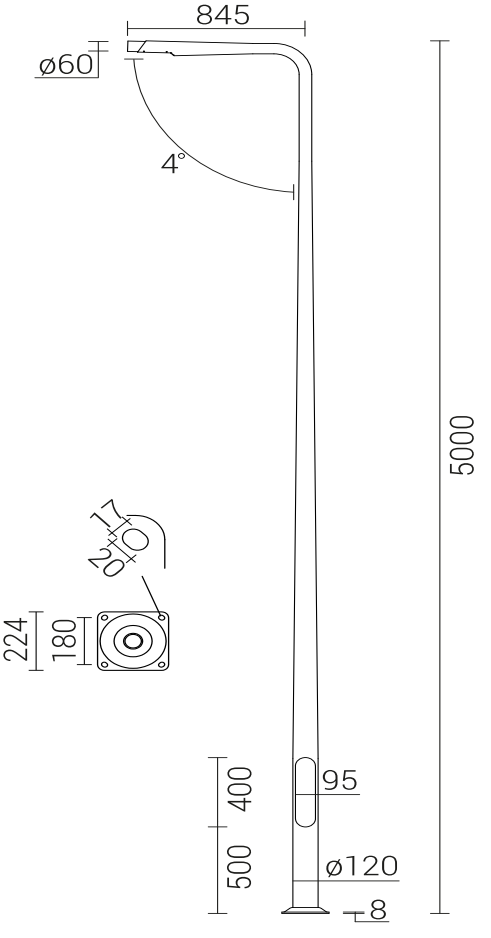

Cartello bifacciale

Retroilluminato a LED



Dimensioni:	640 x 80 x 640 mm
Materiale:	alluminio
Potenza massima:	30W
Alimentazione:	230VAC, 50Hz
Grado di protezione:	IP 65

Prodotto: Iskra Led P
Luogo: Gabicce Mare (RN)



Prodotto: SAL SYG 65-7
Luogo: Città di Castello (PG)







PADIRAMA GROUP

Ital Pole Distribution

design · sostenibilità · sicurezza passiva

I.P.D. ITAL POLE DISTRIBUTION S.R.L.

Sede Legale:
Via Eugenio Montale, 12
61028 Mercatale di Sassocorvaro (PU)

Sede Amm.va:
Via Garibaldi, 20/G
47869 Fratte di Sassofeltrio (RN)

+39 0541307970 - www.italpole.com

IPDv1.0/2025